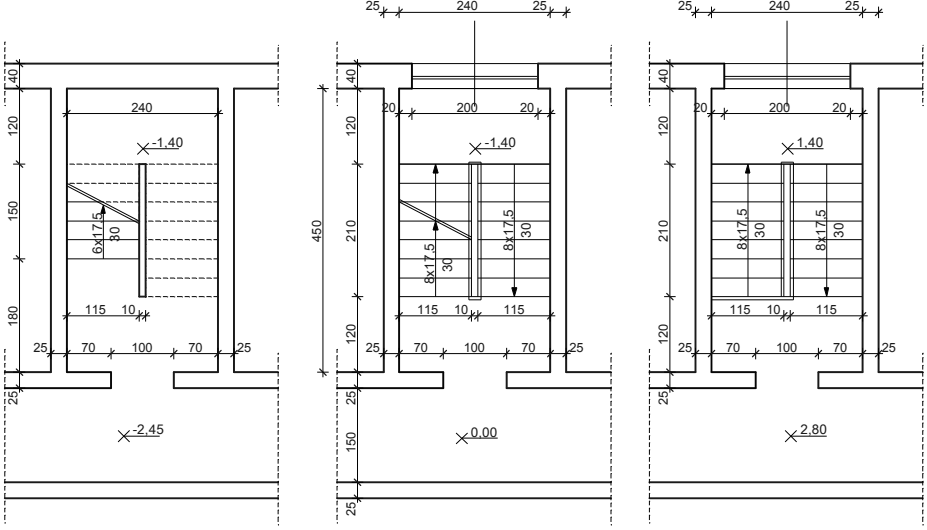
25
240
25
40
120
150
180
25
240
-1,40
6x17,5
30
115
10
25
70
100
70
25
-2,45
450
210
200
20
8x17,5
0,00
1,40
2,80

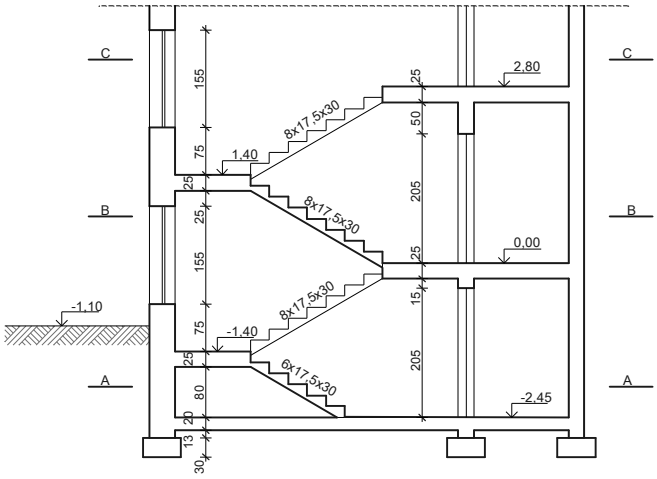
C
B
A
155
75
25
80
20
13
30
2,80
1,40
0,00
-1,10
-1,40
-2,45
8x17,5x30
6x17,5x30
50
205
15

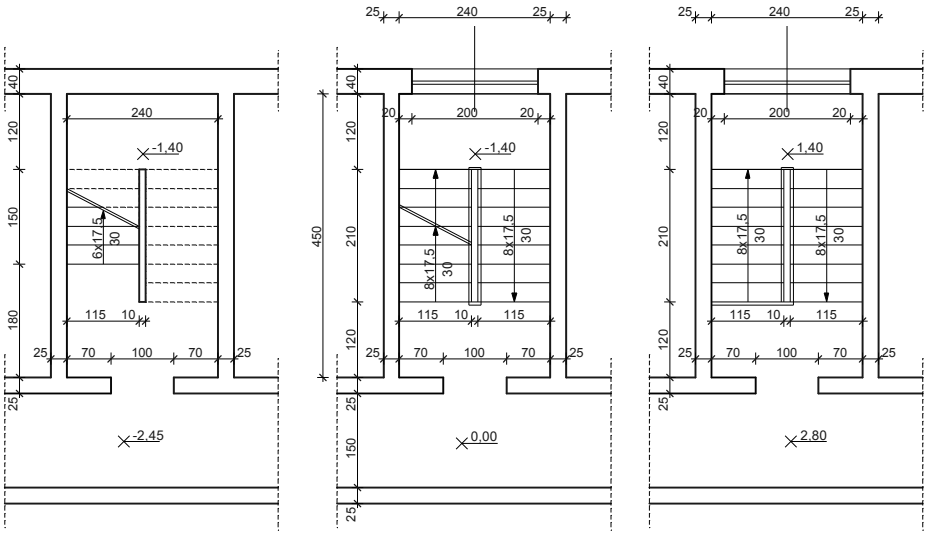
25
240
25
40
120
150
180
25
240
-1,40
6x17,5
30
115
10
25
70
100
70
25
-2,45
450
210
200
20
8x17,5
0,00
1,40
2,80

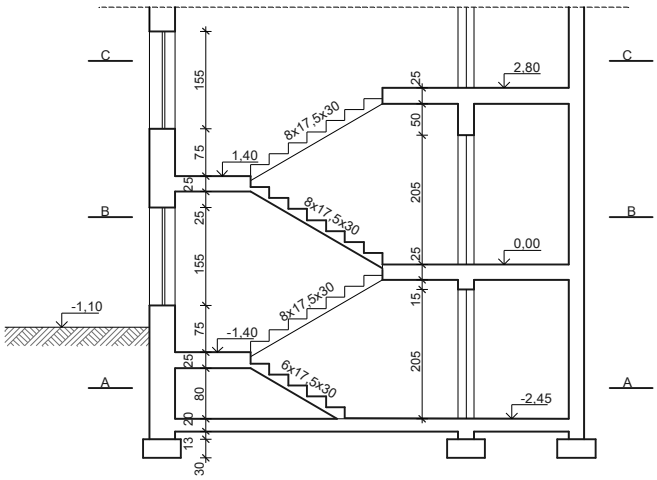
C
B
A
155
75
25
80
20
13
30
2,80
1,40
0,00
-1,10
-1,40
-2,45
8x17,5x30
6x17,5x30
50
205
15